PHILIPS REAR-VU™

Guide d'installation

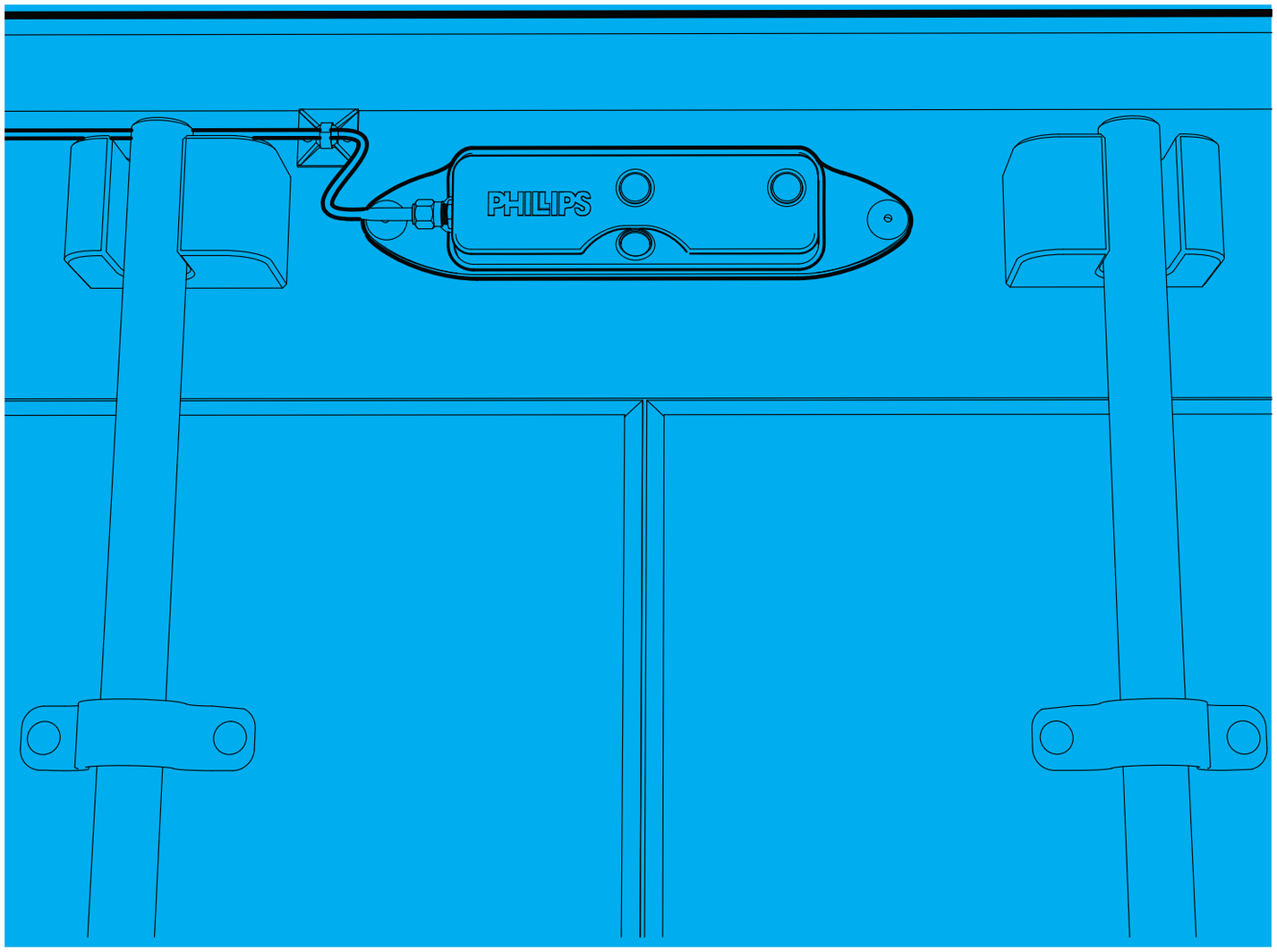

2024 V1.3

Contenu
Aperçu

03.
Aperçu de l'installation

05.
Montage de la caméra

09.
Mise en place de l’antenne

13.
Configuration de l'application mobile

17.
Intégration ELD

19.
Manuel du conducteur

Aperçu de l'installation

La caméra se fixe sur le bord supérieur à l'arrière de la remorque, entre les points de verrouillage de la barre de verrouillage. Voir les *Illustrations A et B.*

Le câble d'antenne déportée passe le long du bord supérieur de la remorque et autour du côté conducteur. Voir l'*Illustration C*.

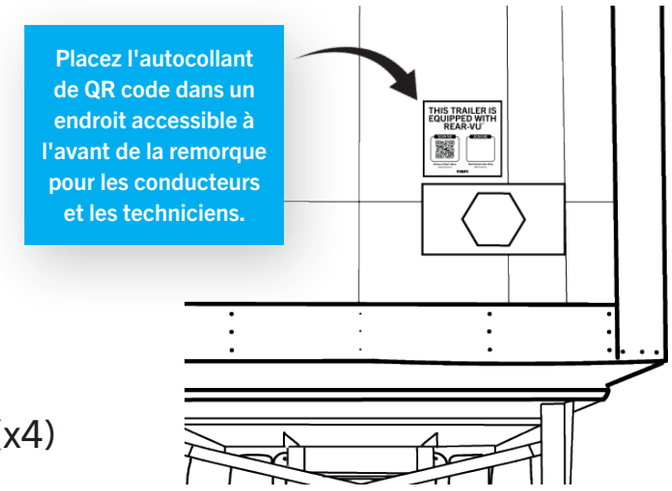

PIÈCES INCLUSES

- Caméra REAR-VU (x1)
- Antenne REAR-VU (x1)
- Rivets aveugles en aluminium (x2)
- Câble d'antenne (x1)
- Protections d'arête de câble (x3)
- Pastilles adhésives de serre-câble (x4)
- Serre-câbles (x5)
- Étiquette de QR code pour l'avant de la remorque (x1)
- Autocollants de pare-chocs (x3)

Si les trois feux de gabarit sont commandés par un circuit à résistance unique, alors le circuit de résistance et les deux feux de gabarit extérieurs doivent être retirés, et le faisceau (99-1719-00) doit être acheté séparément.

Aperçu de l'installation

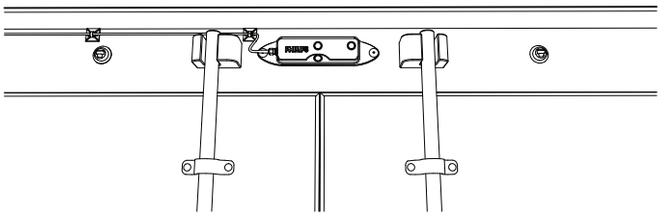

Illustration A

Arrière de la remorque.
Emplacement de la caméra et acheminement du fil d'antenne.

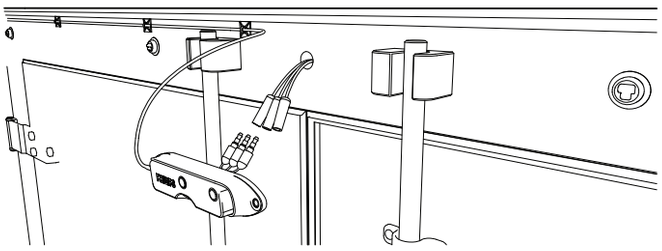

Illustration B

Arrière de la remorque.
Vue latérale du processus de montage.

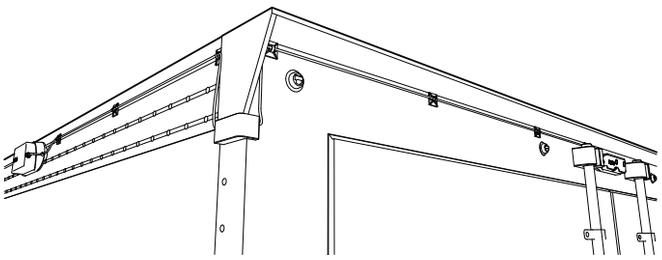

Illustration C

Remorque côté conducteur.
Mise en place de l'antenne, et acheminement du fil d'antenne.
**Le cas échéant, faire passer l'antenne dans le trou sur la plaque de jonction.*

Montage de la caméra

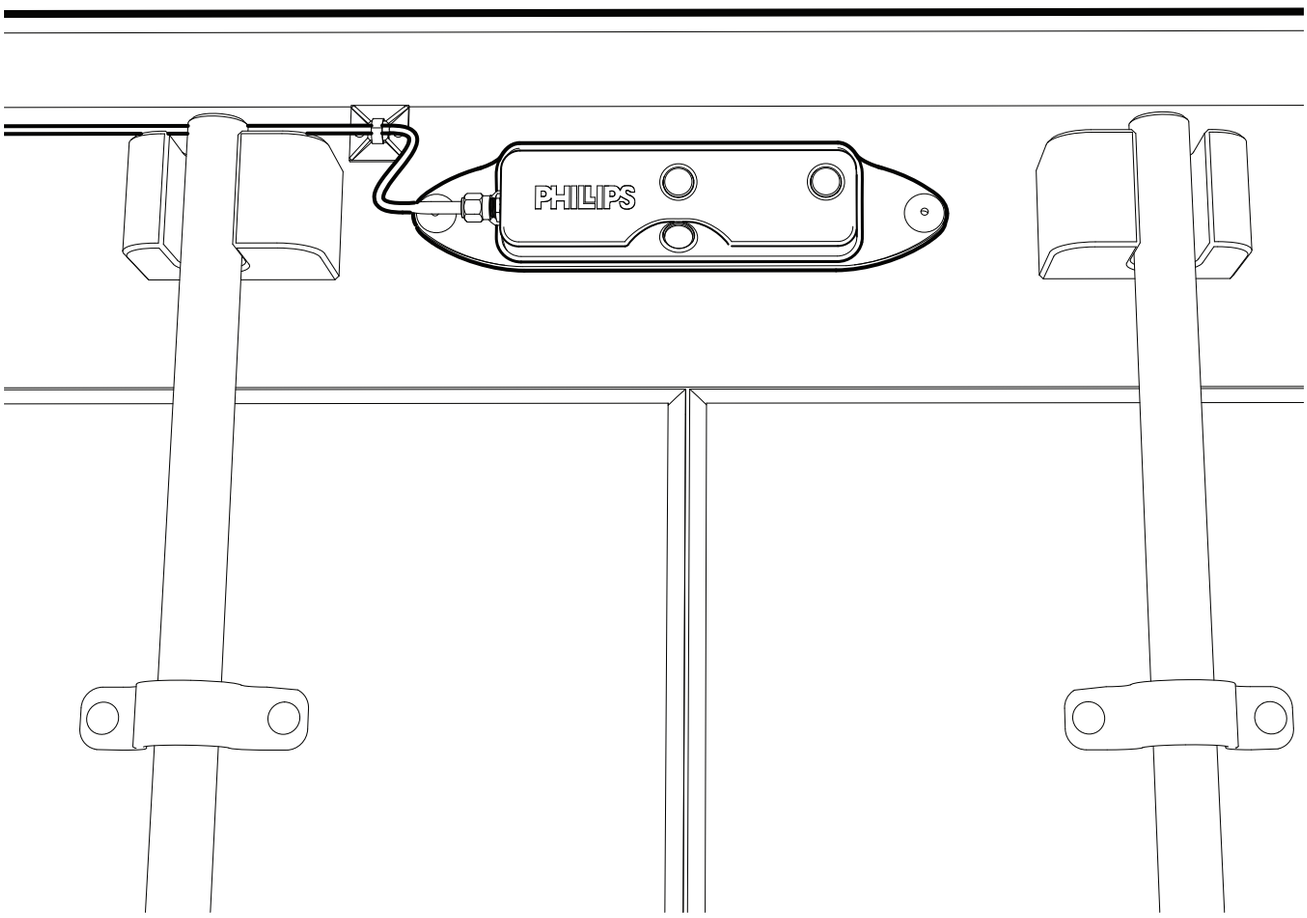

Montage de la caméra

1.
S’assurer que les feux de la remorque sont allumés et qu'ils reçoivent un courant d’au moins 10 V avant d'installer la caméra. Il n'y a pas de batterie dans la caméra; elle est alimentée par les feux de position.

2.
S’assurer qu'il y a assez d'espace entre les points de verrouillage de la barre de verrouillage.

3.
Retirer le témoin de feu arrière central situé entre les barres de charge pour exposer la prise à 0,180 cosses. *Voir l'illustration D.*

4.
Prendre une photo de l'ID d'adresse MAC de la caméra pour une utilisation ultérieure dans la configuration de la caméra.

5.
Fixer les raccords à 0,180 cosses de la caméra sur la prise exposée à 0,180 cosses de la caméra.

6.
Raccorder le fil blanc (GND) de la caméra au fil blanc du faisceau de feu de position et le fil noir de la caméra (PWR) au fil noir du feu de position - le cas échéant, raccorder le fil rouge (BRK) au fil rouge.

Montage de la caméra

7.

En utilisant la caméra comme repère, la positionner au centre et au même niveau que le bord supérieur de la remorque, en s'assurant qu'elle est placée entre les points de rétention de la barre de charge, comme indiqué dans l'*Illustration A.*

8.

Percer deux trous dans la remorque pour fixer des rivets qui maintiendront la caméra en place.

**Conseil d'installation : Utiliser un foret 1/8 pour percer un trou de guidage pour le foret 3/16 final utilisé pour les rivets.*

9.

Si un double ruban adhésif est présent à l'arrière de la caméra :

- Nettoyer la surface entre les points de rétention de la barre de charge pour éliminer les traces de saleté, d'oxydation et de rouille.
- Retirer l'endos du ruban adhésif double face.
- En utilisant les rivets comme guide, positionner la caméra en exerçant une pression de 20 secondes dessus.
- Appliquer un ruban au-delà de 0 °C.

10.

Insérer les deux rivets fournis dans les trous pour rivet de la caméra précédemment percés sur la remorque. Voir l'*Illustration E.*

11.

Fixer fermement la caméra sur la remorque avec les rivets.

Montage de la caméra

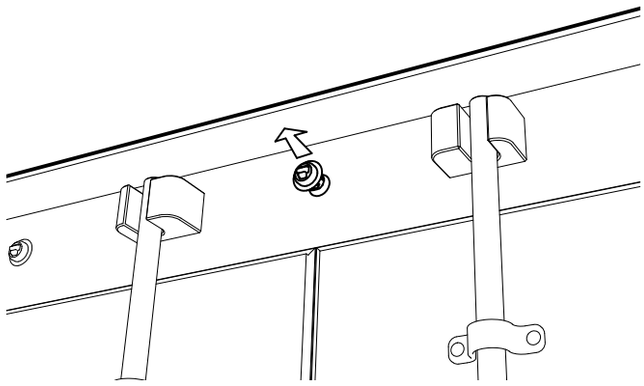

Illustration D

Arrière de la remorque.
Retrait du voyant du feu
de positionnement central

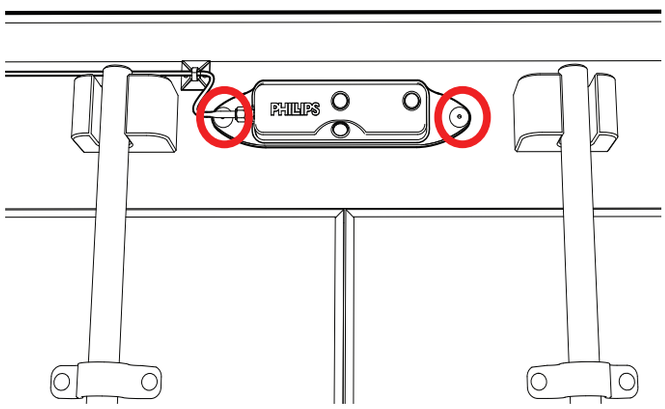

Illustration E

Arrière de la remorque.
Points de rivet.

Mise en place de l'antenne déportée

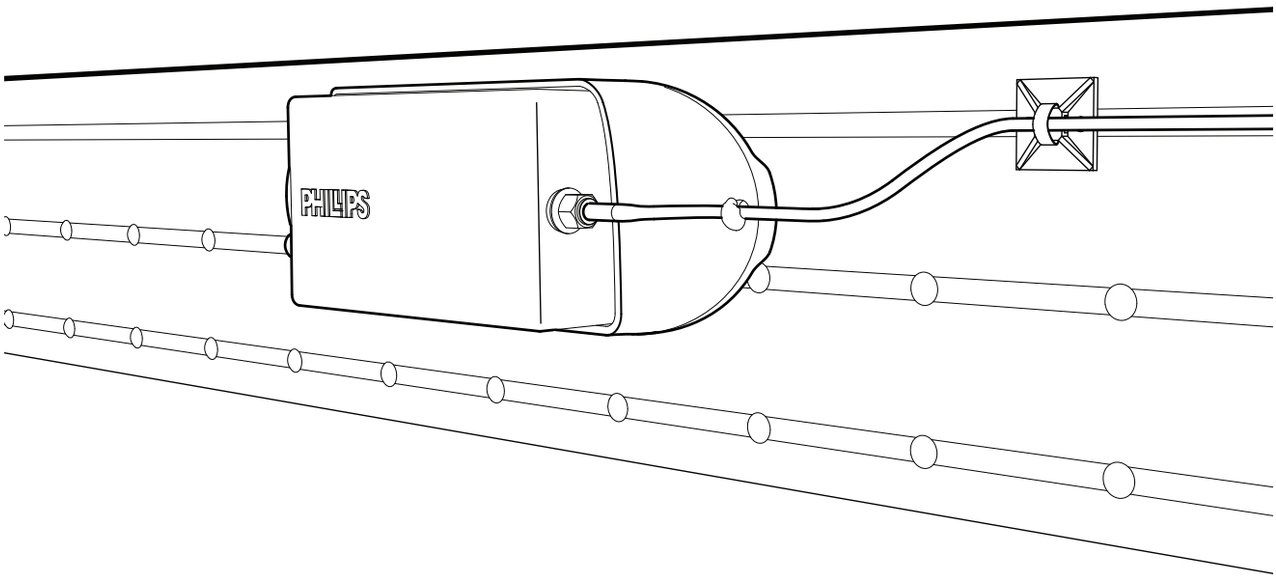

Mise en place de l'antenne déportée

Acheminer l'antenne et le câble d'antenne autour du coin de la remorque vers le côté conducteur. Ceci contribue à une bonne qualité du signal entre la caméra et la cabine du camion.
Ne pas placer l'antenne entre des cloisons métalliques ou dans des zones encapsulées. Placer l'antenne sur la ligne de rivets ouverte (non encapsulée). Voir l'*Illustration J.*

1.

Se reporter aux *Illustrations A et C* pour l'emplacement général de l'antenne et l'acheminement de câble. Voir l'*Illustration G* pour l'identification de l'antenne.

2.

Placer l'antenne aussi près que possible de l'avant de la remorque, en veillant à supprimer le jeu de câble. Ne pas tirer sur le câble pour le tendre car cela peut endommager les connexions internes de l'antenne.

3.

Pour monter l'antenne :

- Nettoyer la surface de la remorque pour éliminer les traces de saleté, d'oxydation et de rouille.
- Retirer l'endos du ruban adhésif double face à l'arrière de l'antenne.
- Mettre l'antenne en place en exerçant une pression dessus pendant 20 secondes. Appliquer le ruban au-delà de 0 °C.

Méthode de nettoyage recommandée :

- Utiliser de l'alcool pour nettoyer la surface.
- Utiliser un tampon Scotch-Brite pour poncer la surface nettoyée précédemment.
- Nettoyer la surface poncée avec de l'alcool isopropylique.
- Laisser l'alcool sécher avant d'appliquer l'adhésif.

Mise en place de l'antenne déportée

4.

À l'aide des serre-câbles fournis, du protecteur d'arête de câble et des pastilles adhésives pour serre-câble, fixer le câble acheminé à la remorque le long du chemin de câble d'antenne. Voir l'*Illustration H* pour identifier les pastilles adhésives de serre-câble et l'*Illustration I* pour identifier la protection d'arête de câble.

Méthode de nettoyage recommandée :

- Utiliser de l'alcool pour nettoyer la surface.
- Utiliser un tampon Scotch-Brite pour poncer la surface nettoyée précédemment.
- Nettoyer la surface poncée avec de l'alcool isopropylique.
- Laisser l'alcool sécher avant d'appliquer l'adhésif.

5.

Une fois que la caméra et l'antenne sont correctement montées, allumer les feux de remorque.

6.

Placer l'autocollant du code QR inclus qui porte la mention « CETTE REMORQUE EST ÉQUIPÉE D'UN DISPOSITIF REAR-VU » sur le nez de la remorque. Voir l'Illustration F.

*Chaque dispositif REAR-VU est livré avec un autocollant de code QR personnalisé qui correspond à son adresse MAC unique. Veuillez coller cet autocollant de code QR à l'avant de la remorque sur laquelle le dispositif REAR-VU correspondant est installé. *Lorsque le code QR est clairement visible et accessible, les conducteurs et les techniciens peuvent se connecter facilement à la caméra.*

Illustration F

Autocollant du code QR sur le nez de la remorque.

Mise en place de l'antenne déportée

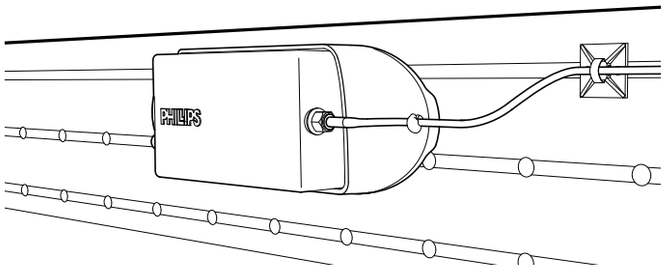

Illustration G

Remorque côté conducteur.
Identification de l'antenne déportée.

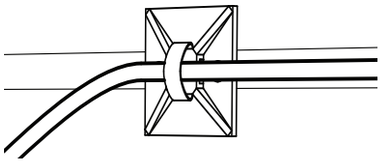

Illustration H

Pastille adhésive de serre-câble.

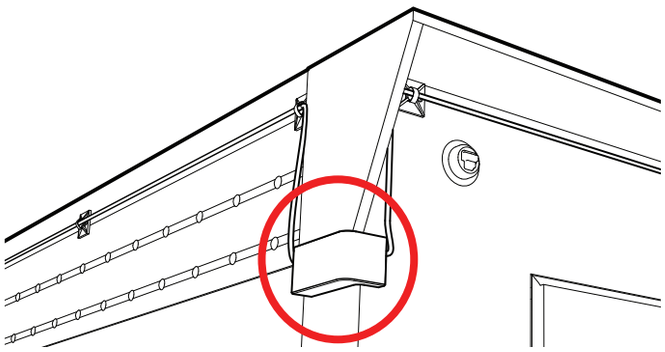

Illustration I

Arrière de la remorque/Angle
côté conducteur.
Protection d'arête de câble.

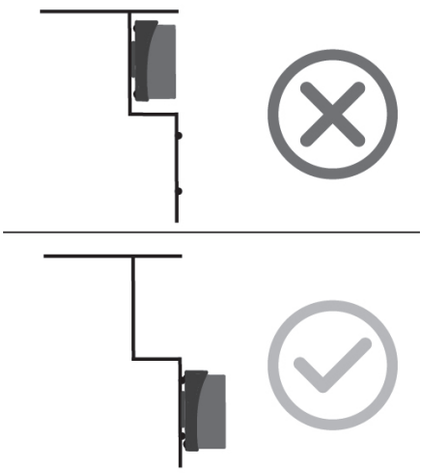

Illustration J

Remorque côté conducteur.
Emplacement de l'antenne
pour les remorques avec
zones encapsulées.

Configuration de l'application mobile

Scanner le code QR pour télécharger l'application de caméra Phillips REAR-VU depuis Apple App Store ou Google Play Store.

Ou rechercher 'Phillips REAR-VU' dans la boutique d'applications.

01

Ouvrir l’application REAR-VU

Après avoir téléchargé l'application Phillips REAR-VU depuis l'App Store ou Google Play Store, ouvrir l'application sur l'écran d'accueil.

02

Connexion au SSID de REAR-VU

Cliquer sur « Rechercher des réseaux ». Chaque caméra est nommée avec les six derniers chiffres de son adresse MAC (par exemple, « 123456 »). Sélectionner le nom qui correspond à l'adresse MAC de votre caméra pour configurer la caméra. Si plusieurs caméras portent des noms semblables, utiliser la fonction de code QR pour se connecter directement à partir du code QR de l'adresse MAC sur la caméra ou sur l'autocollant de la boîte de jonction.

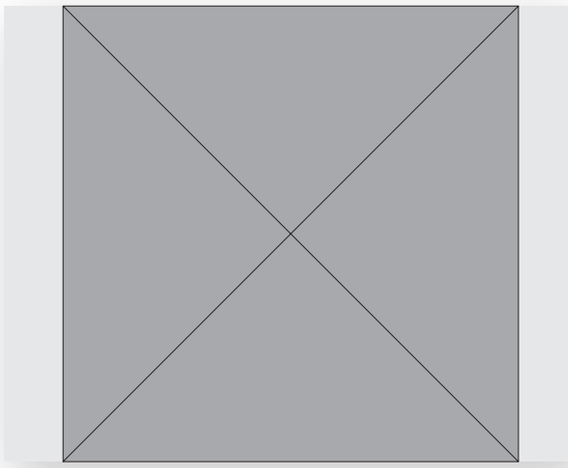

03

Connecter au dispositif

Sélectionner le nom de périphérique/appareil approprié lorsqu'il apparaît. Sélectionner « Configurer » pour continuer.

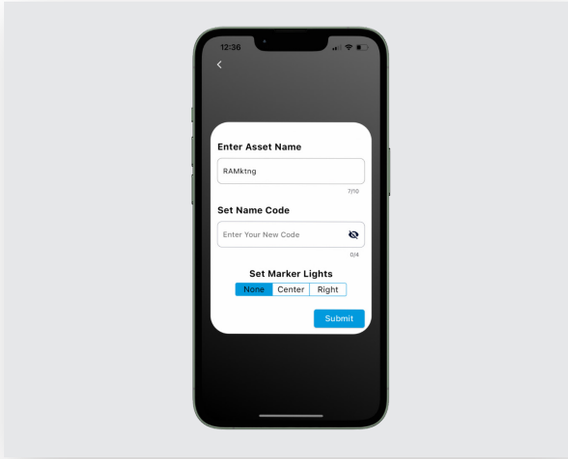

04

Nommer le périphérique

Choisir un nom unique pour la caméra/appareil et le saisir dans le champ « Entrer le nom d'appareil ». Nous recommandons d'utiliser le numéro d'identification de remorque comme « nom d'appareil ».

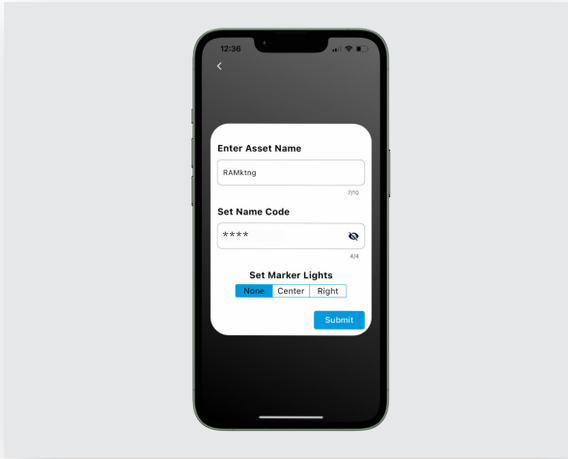

05

Définir le « Code de nom » du périphérique

Créer un mot de passe unique dans la zone de texte « Entrez votre mot de passe ». Nous recommandons d'utiliser un code à 4 chiffres facilement mémorisable.

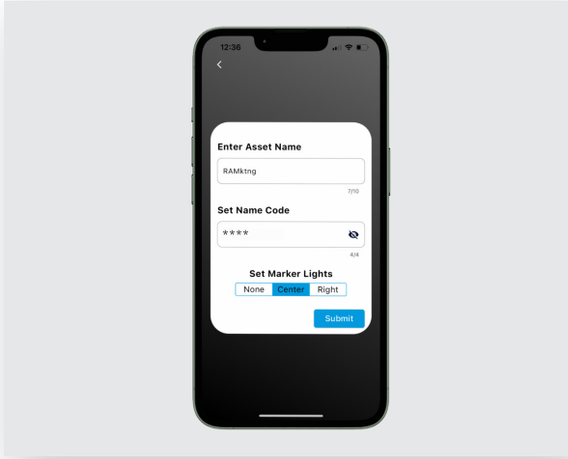

06

Régler la position des feux de position

En dernier, sélectionner la position « régler les feux de position » pour les feux qui seront remplacés par la caméra. Sélectionner « Soumettre » pour continuer.
REMARQUE : Cette action modifie le SSID (nom de réseau) et permet une connexion directe à la caméra. Les réglementations DOT exigent la mise en place d'un feu de position DOT.

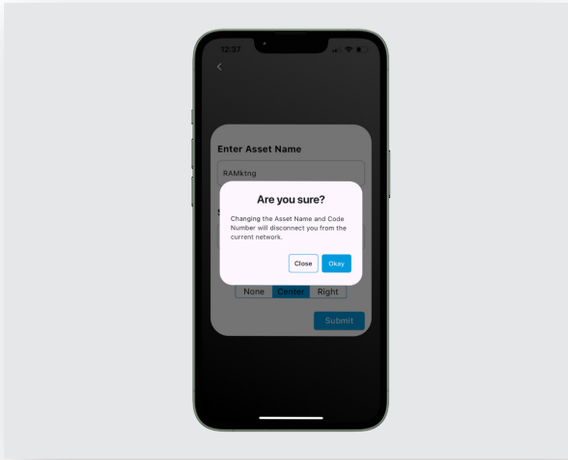

07

Confirmer les modifications

Après avoir défini le nouveau nom de caméra/appareil et le mot de passe, sélectionner « oui » pour confirmer et continuer.

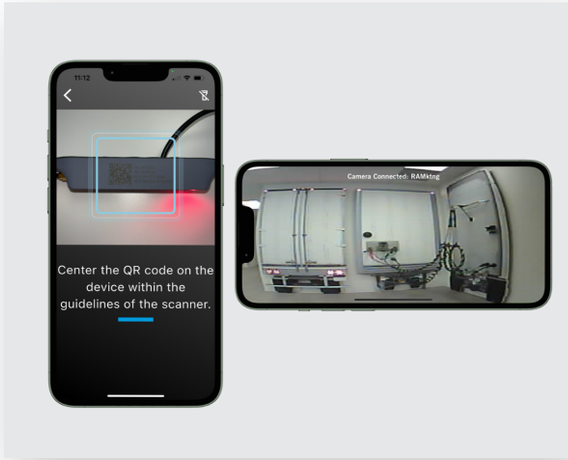

08

Scanner le code QR pour un accès rapide

Si vous ne trouvez pas la caméra dans la liste des périphériques ou si vous ne vous souvenez pas du nom que vous lui avez donné, vous pouvez toujours scanner le code QR situé à l'avant de la remorque ou sur le boîtier de la caméra pour vous connecter instantanément à cette unité spécifique, quel que soit son nom.

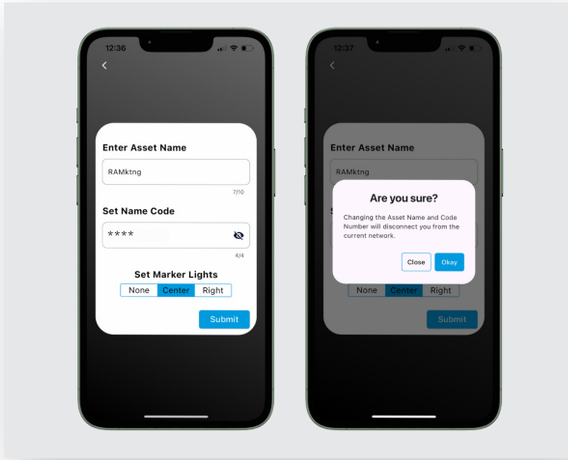

09

Mises à jour du micrologiciel

Si l’application reçoit une notification pour les mises à jour du micrologiciel, cet écran s'affiche. Sélectionner « Oui ». Pendant la mise à jour, il n’est pas possible d’utiliser la caméra de recul REAR-VU, car vous êtes dirigé vers l'écran suivant.

REAR-VU Intégration ELD

Notre intégration SDK ou d'application permettent aux entreprises d'incorporer facilement le dispositif REAR-VU Phillips dans leurs systèmes. Notre but est de prendre en charge les solutions nouvelles et existantes, et nous encourageons les parcs de camions à demander à leur fournisseurs de dispositifs ELD et de navigation d'utiliser le SDK REAR-VU pour une compatibilité améliorée.

Intégration ELD

Caméra de recul REAR-VU Phillips : Intégration avec des dispositifs ELD et d'autres appareils et systèmes Wi-Fi

Phillips s'engage à protéger et à prendre en charge les intégrations libres et ouvertes avec la caméra de recul REAR-VU et d'autres dispositifs à l'intérieur de la cabine, tels que les dispositifs ELD, les systèmes de navigation, les gestionnaires d'itinéraire, et les dispositifs ou systèmes qui utilisent des protocoles Wi-Fi et Bluetooth standard, y compris ceux avec écran pour une lecture vidéo. En permettant à toutes les entreprises, même aux concurrents, d'utiliser la lecture vidéo à partir d'une caméra de recul REAR-VU, Phillips vise à améliorer considérablement la sécurité, ainsi que le confort du conducteur et à augmenter l'efficacité dans tout le secteur.

Phillips offre deux méthodes pour intégrer le dispositif REAR-VU :

Application mobile gratuite *C'est le moyen le plus simple de commencer à utiliser REAR-VU dès à présent :

- Tout appareil capable de télécharger et d'utiliser des applications à partir de l'App Store (iOS) ou de Google Play (Android) peut télécharger l'application REAR-VU gratuite en recherchant « Phillips REAR-VU ».
- Vous pouvez intégrer le dispositif REAR-VU avec vos appareils ou le mettre en miroir depuis votre smartphone via Wi-Fi et/ou Bluetooth.
- C'est la méthode la plus simple pour commencer à utiliser immédiatement le dispositif REAR-VU.

Distribution du kit de développement logiciel (SDK) par GitHub :

- Notre SDK libre et ouvert permet aux développeurs de logiciels d'intégrer les mêmes fonctionnalités (et bien plus) disponibles dans l'application mobile REAR-VU dans n'importe quel dispositif ou application prenant en charge les protocoles Wi-Fi (802.11b/g) et Bluetooth standard, indépendamment du système d'exploitation*.
- Le SDK Philips REAR-VU est disponible gratuitement sur GitHub, un référentiel de source ouverte et axé sur le développement.
- Le SDK comprend les plugins et un exemple de code pour l'intégration du dispositif REAR-VU avec les dispositifs ELD et les systèmes de navigation.
- Phillips ne fait pas payer pour l'utilisation du SDK, qui est accessible par toute personne disposant d'un compte GitHub. Les développeurs doivent accepter certaines conditions régissant leur utilisation du SDK, axée sur la sécurité et l'utilisation responsable du code, mais ils n'ont pas besoin d'être affiliés à une entité spécifique.

Lien vers SDK : https://phillipscorporater-d.github.io/PhillipsREARVUSDK/

Notre intégration SDK ou d'application permet aux entreprises d'incorporer REAR-VU Phillips dans leurs systèmes. Notre but est de prendre en charge les solutions nouvelles et existantes, et nous encourageons les parcs de camions à demander à leur fournisseurs de dispositifs ELD et de navigation d'utiliser le SDK REAR-VU Phillips pour une compatibilité améliorée.

*Le dispositif, l'application et le système d'exploitation doivent répondre à certaines exigences de fonctionnement, telles que (mais sans s'y limiter) la bande passante de traitement, la résolution vidéo, transmission/réception Wi-Fi et Bluetooth, et une mémoire de 2 Mo (pour prendre en charge des fonctions spéciales).

Manuel du conducteur

Une fois que l'application mobile est correctement installée et connectée :

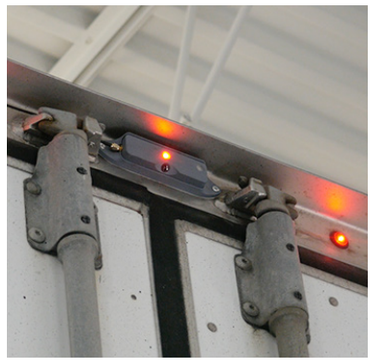

Feux allumés

S’assurer que les feux de la remorque sont allumés avec un minimum de 10 V.

Ouvrir l’application

Ouvrir l'application de la caméra REAR-VU Phillips.

Sélectionner la caméra

Sélectionner la caméra dans la liste de sélection Wi-Fi ou scanner le QR code sur la boîte de jonction.

Utiliser en mode mains libres

Placer l’appareil dans un endroit où les deux mains sont libres.

MERCI

Phillips Industries
800-423-4512
5231 California Ave, Suite 220
Irvine, CA 92617

2024 V1.3